## GLAX PROFILE MINI - SURFACE MOUNTED
GLAX MINI AUFSATZPROFIL

NEW
NEUHEIT

| | m | | |
|---|---|---|---|
| PA-GLAXMNK-AL (profile, profil) | 2 | aluminium, alu | silver, silbern |
| PA-GLAXMNK3M-AL (profile, profil) | 3 | | |
| PA-OSMLGLAXM-00 (cover, profilverkleidung) | 2 | plastic, kunststoff | frosted, milchig weiß |
| PA-OSMLGLAXM3M-00 (cover, profilverkleidung) | 3 | | |
| PA-OSTRGLAXM-00 (cover, profilverkleidung) | 2 | | transparent, transparent |
| PA-OSTRGLAXM3M-00 (cover, profilverkleidung) | 3 | | |
| PA-OSMLGLAXMK-00 (cover square, profilverkleidung) | 2 | | frosted, milchig weiß |
| PA-OSMLGLAXMO-00 (cover round, profilverkleidung) | | | |
| PA-ZASGLAXMNK-00 (end cap, blindkappe) | – | ABS | gray, grau |
| PA-ZASGLAXMNKK-00 (end cap square, blindkappe, rechteckig) | | | |
| PA-ZASGLAXMNKO-00 (end cap round, blindkappe, rund) | | | |

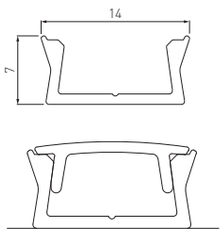

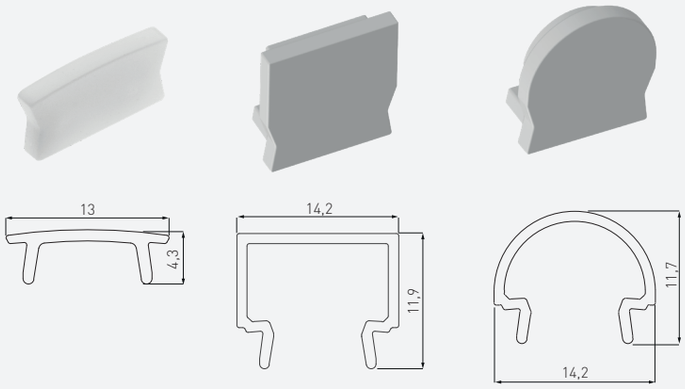

## GLAX HIGH PROFILE MINI - SURFACE MOUNTED
GLAX MINI AUFSATZPROFIL, HOCH

NEW
NEUHEIT

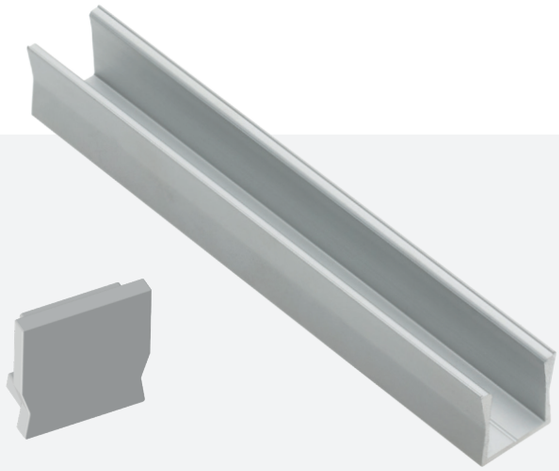

| | m | | |
|---|---|---|---|
| PA-GLAXMNKW-AL (profile, profil) | 2 | aluminium, alu | silver, silbern |
| PA-OSMLGLAXM-00 (cover, profilverkleidung) | 2 | plastic, kunststoff | frosted, milchig weiß |
| PA-OSTRGLAXM-00 (cover, profilverkleidung) | | | transparent, transparent |
| PA-ZASGLAXMNKW-00 (end cap, blindkappe) | – | ABS | gray, grau |

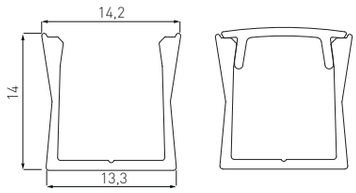


## GLAX RECESSED PROFILE
GLAX EINLASSPROFIL

| | m | | |
|---|---|---|---|
| PA-GLAX-AL (profile, profil) | 2 | aluminium, alu | silver, silbern |
| PA-GLAX3M-AL (profile, profil) | 3 | | |
| PA-OSMLGLAX-00 (cover, profilverkleidung) | 2 | plastic, kunststoff | frosted, milchig weiß |
| PA-OSMLGLAX3M-00 (cover, profilverkleidung) | 3 | | |
| PA-OSTRGLAX-00 (cover, profilverkleidung) | 2 | | transparent, transparent |
| PA-OSTRGLAX3M-00 (cover, profilverkleidung) | 3 | | |
| PA-ZASGLAX-00 (end cap, blindkappe) | – | ABS | gray, grau |

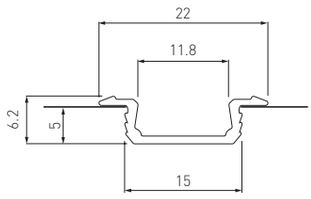

## GLAX HIGH PROFILE MINI - RECESSED
GLAX MINI EINLASSPROFIL MIT MANSCHETTE

NEW
NEUHEIT

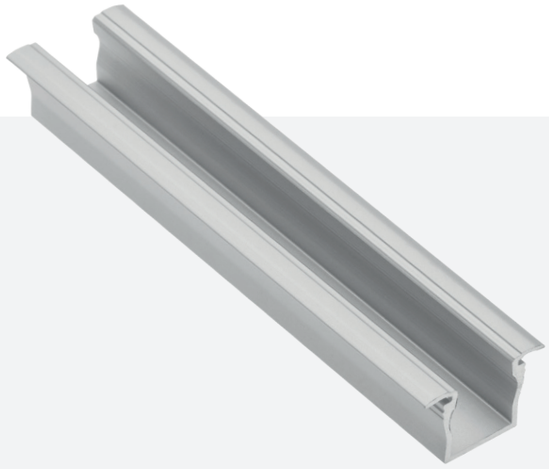

| | m | | |
|---|---|---|---|
| PA-GLAXMW-AL (profile, profil) | 2 m | aluminium, alu | silver, silbern |
| PA-OSMLGLAXM-00 (cover, profilverkleidung) | 2 | plastic, kunststoff | frosted, milchig weiß |
| PA-OSTRGLAXM-00 (cover, profilverkleidung) | | | transparent, transparent |
| PA-OSMLGLAXMK-00 (cover square, profilverkleidung) | | | frosted, milchig weiß |
| PA-ZASGLAXMW-00 (end cap, blindkappe) | – | ABS | gray, grau |
| PA-ZASGLAXMWK-00 (end cap square, blindkappe) | | | |

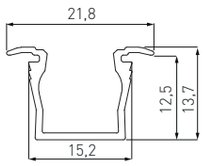


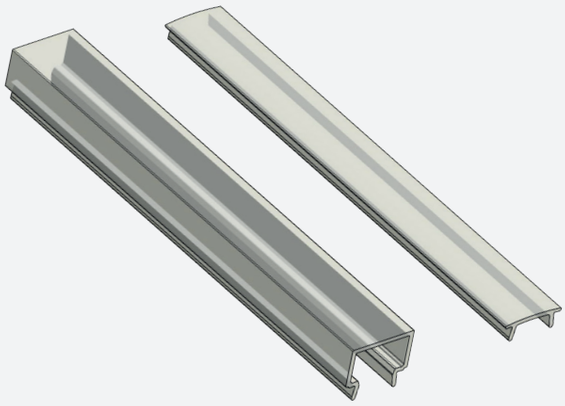

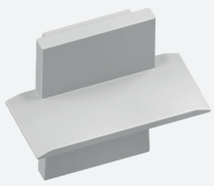

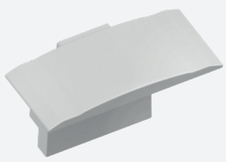

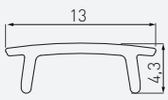


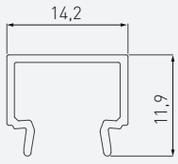

## GLAX EDGE PROFILE – RECESSED
GLAX WINKELEINLASSPROFIL

| | m | | |
|---|---|---|---|
| PA-GLAXWPKT-AL (profile, profil) | 2 | aluminium, alu | silver, silbern |
| PA-OSMLGLAX-00 (cover, profilverkleidung) | 2 | plastic, kunststoff | frosted, milchig weiß |
| PA-OSTRGLAX-00 (cover, profilverkleidung) | | | transparent, transparent |

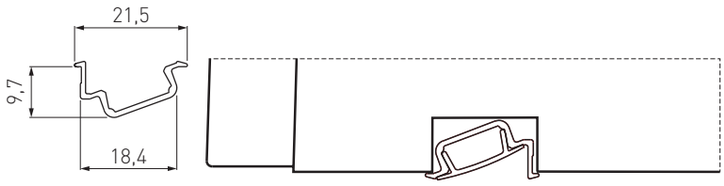


## GLAX EDGE PROFILE
GLAX WINKELPROFIL

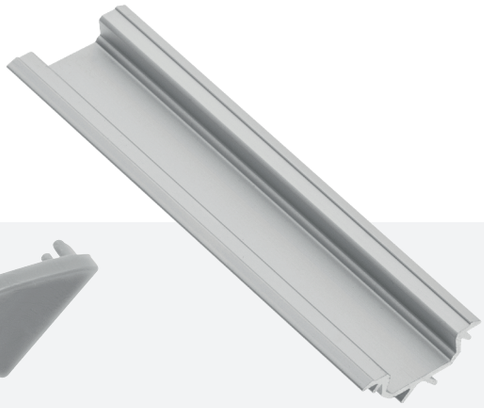

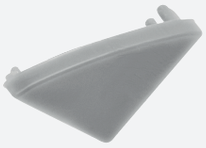

| | m | | |
|---|---|---|---|
| PA-GLAXKT-AL (profile, profil) | 2 | aluminium, alu | silver, silbern |
| PA-GLAXKT3M-AL (profile, profil) | 3 | | |
| PA-OSMLGLAX-00 (cover, profilverkleidung) | 2 | plastic, kunststoff | frosted, milchig weiß |
| PA-OSMLGLAX3M-00 (cover, profilverkleidung) | 3 | | |
| PA-OSTRGLAX-00 (cover, profilverkleidung) | 2 | | transparent, transparent |
| PA-OSTRGLAX3M-00 (cover, profilverkleidung) | 3 | | |
| PA-ZASGLAXKT-00 (end cap, blindkappe) | – | ABS | gray, grau |

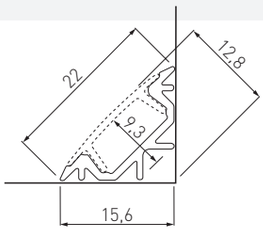

## GLAX EDGE PROFILE – APPLIED
GLAX WINKELAUFSATZPROFIL

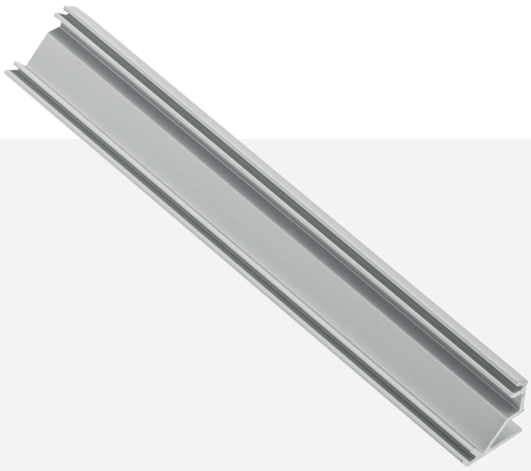

| | m | | |
|---|---|---|---|
| PA-GLAXNKKT-AL (profile, profil) | 2 | aluminium, alu | silver, silbern |
| PA-GLAXNKKT-3M-AL (profile, profil) | 3 | | |
| PA-OSMLGLAX-00 (cover, profilverkleidung) | 2 | plastic, kunststoff | frosted, milchig weiß |
| PA-OSMLGLAX3M-00 (cover, profilverkleidung) | 3 | | |
| PA-OSTRGLAX-00 (cover, profilverkleidung) | 2 | | transparent, transparent |
| PA-OSTRGLAX3M-00 (cover, profilverkleidung) | 3 | | |
| PA-OSMLGLAXT-00 (cover triangle, profilverkleidung) | 2 | | frosted, milchig weiß |
| PA-ZASGLAXNKKT-00 (end cap, blindkappe) | – | ABS | gray, grau |
| PA-ZASGLAXNKKTT-00 (end cap triangle, blindkappe) | | | |

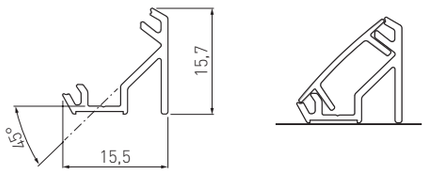

NEW
NEUHEIT

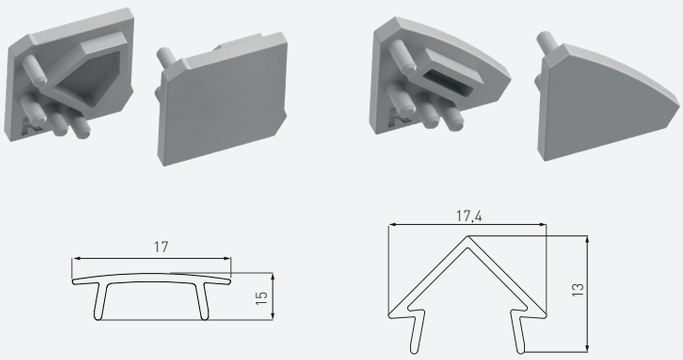

## GLAX PROFILE WITH ADJUSTABLE BEAM ANGLE
GLAX PROFIL, LEUCHTWINKEL EINSTELLBAR

| | m | | |
|---|---|---|---|
| PA-GLAXREG1-AL (inner profile, profil) | 2 | aluminium, alu | silver, silbern |
| PA-GLAXREG2-AL (outer profile, profil) | | | |
| PA-OSMLGLAX-00 (cover, profilverkleidung) | 2 | plastic, kunststoff | frosted, milchig weiß |
| PA-OSTRGLAX-00 (cover, profilverkleidung) | | | transparent, transparent |

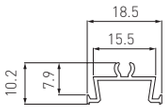


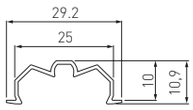


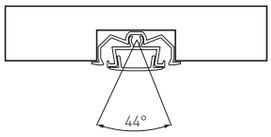


## GLAX RECESSED POLYCARBONATE PROFILE
GLAX PC-EINLASSPROFIL

| | m | | |
|---|---|---|---|
| PW-PC31209-00 (profile, profil) | 2 | plastic, kunststoff | frosted, milchig weiß |
| PW-PC61209-00 (profile, profil) | | | transparent, transparent |

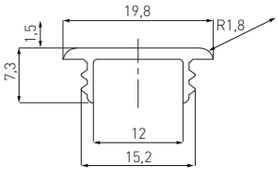

## GLAX RIM PROFILE
GLAX UMLAUFPROFIL

| | m | | |
|---|---|---|---|
| PA-GLAXWN-AL (profile, profil) | 2 | aluminium, alu | silver, silbern |
| PA-OSMLGLAX-00 (cover, profilverkleidung) | 2 | plastic, kunststoff | frosted, milchig weiß |
| PA-OSTRGLAX-00 (cover, profilverkleidung) | | | transparent, transparent |
| PA-USZGLAX-00N (round cord gasket, rundschnurdichtung | 10 | PVC | black, schwarz |

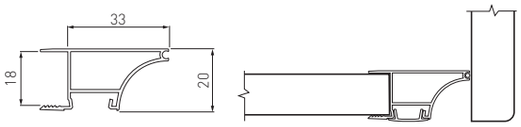


## GLAX SHELF PROFILE MINI
GLAX ABLAGENPROFIL

NEW
NEUHEIT

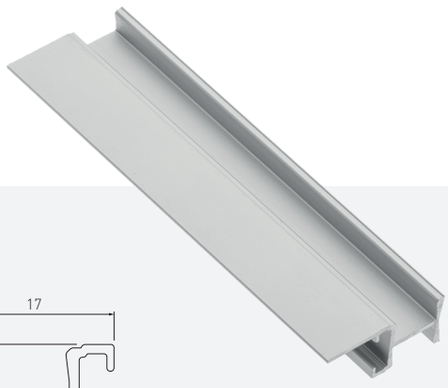

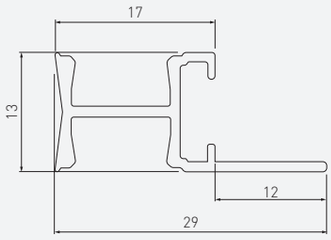


| | m | | |
|---|---|---|---|
| PA-GLAXMPK-AL (profile, profil) | 2 | aluminium, alu | silver, silbern |
| PA-OSMLGLAXM-00 (cover, profilverkleidung) | 2 | plastic, kunststoff | frosted, milchig weiß |
| PA-OSTRGLAXM-00 (cover, profilverkleidung) | | | transparent, transparent |

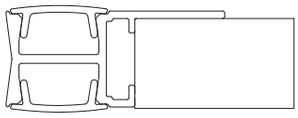

## GLAX RAIL PROFILE
## GLAX STANGENPROFIL

NEW
NEUHEIT

| | m | | |
|---|---|---|---|
| PA-GLAXDR-AL (profile, profil) | 2 | aluminium, alu | silver, silbern |
| PA-OSMLGLAX-00 (cover, profilverkleidung) | 2 | plastic, kunststoff | frosted, milchig weiß |
| PA-OSTRGLAX-00 (cover, profilverkleidung) | | | transparent, transparent |
| PA-ZASGLAXDR-00 (end cap , endkappe) | – | ABS | gray, grau |
| PA-ZAWGLAXDR-00 (cord, draht) | – | steel, stahl | chrome, chrom |
| PA-ROZGLAX-53 (rosette, rosette) | – | znal | gray, grau |

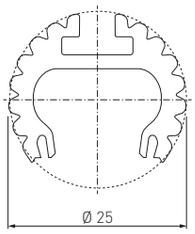


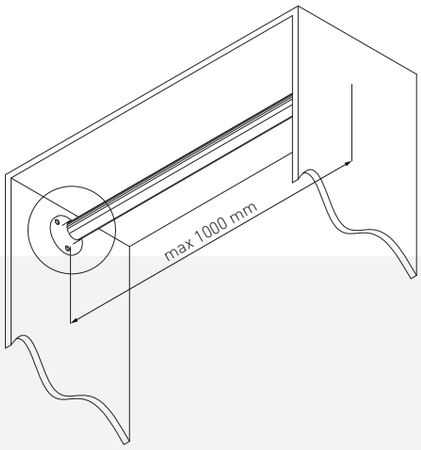


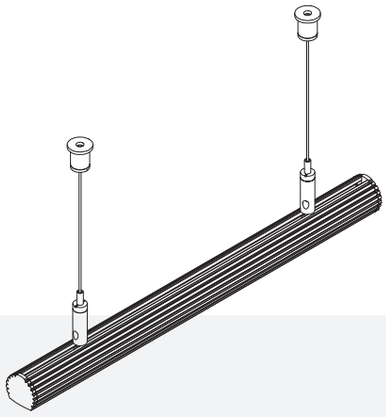

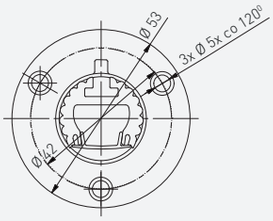

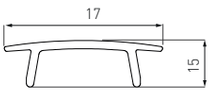

## GLAX EDGE PROFILE – SINGLE-SIDED
GLAX WINKELAUFTREIBPROFIL, EINSEITIG

NEW
NEUHEIT

| | m | BOARD mm | | |
|---|---|---|---|---|
| PA-GLAXNBJ2M16-AL (profile, profil) | 2 | 16 | aluminium, alu | silver, silbern |
| PA-GLAXNBJ3M16-AL (profile, profil) | 3 | 16 | | |
| PA-GLAXNBJ3M-AL (profile, profil) | 3 | 18 | | |
| PA-GLAXNBJ2M19-AL (profile, profil) | 2 | 19 | | |
| PA-GLAXNBJ3M19-AL (profile, profil) | 3 | 19 | | |

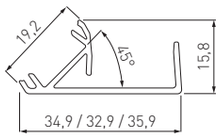


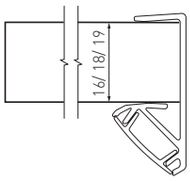


## GLAX EDGE PROFILE – SINGLE-SIDED (OPTION TO FILL WITH MATCHING EDGE BANDING)
GLAX WINKELAUFTREIBPROFIL, EINSEITIG (MIT RANDPROFIL VERFÜLLBAR)

NEW
NEUHEIT

| | m | BOARD mm | | |
|---|---|---|---|---|
| PA-GLAXNBJW2M16-AL (profile, profil) | 2 | 16 | aluminium, alu | silver, silbern |
| PA-GLAXNBJW3M16-AL (profile, profil) | 3 | 16 | | |
| PA-GLAXNBJW3M-AL (profile, profil) | 3 | 18 | | |
| PA-GLAXNBJW2M19-AL (profile, profil) | 2 | 19 | | |
| PA-GLAXNBJW3M19-AL (profile, profil) | 3 | 19 | | |

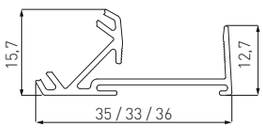


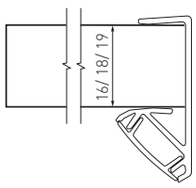

## GLAX EDGE PROFILE – DOUBLE-SIDED
GLAX WINKELAUFTREIBPROFIL, DOPPELSEITIG

NEW
NEUHEIT

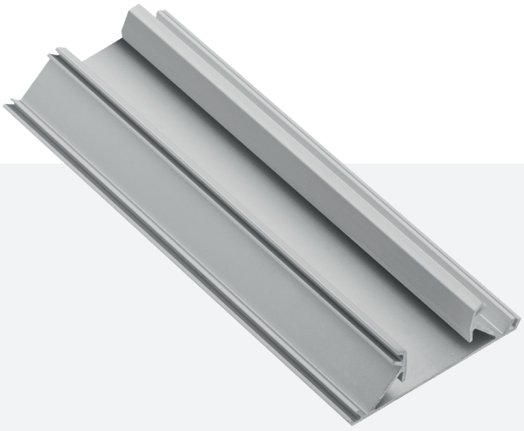

| | m | BOARD mm | | |
|---|---|---|---|---|
| PA-GLAXNBD2M16-AL (profile, profil) | 2 | 16 | aluminium, alu | silver, silbern |
| PA-GLAXNBD3M16-AL (profile, profil) | 3 | 16 | | |
| PA-GLAXNBD3M-AL | 3 | 18 | | |
| PA-GLAXNBD2M19-AL (profile, profil) | 2 | 19 | | |
| PA-GLAXNBD3M19-AL (profile, profil) | 3 | 19 | | |

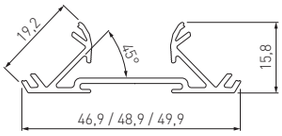


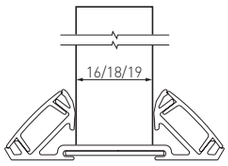


## GLAX EDGE PROFILE – DOUBLE-SIDED (OPTION TO FILL WITH MATCHING EDGE BANDING)
GLAX WINKELAUFTREIBPROFIL, DOPPELSEITIG (MIT RANDPROFIL VERFÜLLBAR)

NEW
NEUHEIT

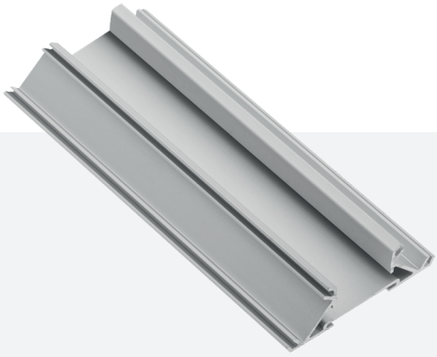

| | m | BOARD mm | | |
|---|---|---|---|---|
| PA-GLAXNBDW2M16-AL (profile, profil) | 2 | 16 | aluminium, alu | silver, silbern |
| PA-GLAXNBDW3M16-AL (profile, profil) | 3 | 16 | | |
| PA-GLAXNBDW3M-AL (profile, profil) | 3 | 18 | | |
| PA-GLAXNBDW2M19-AL (profile, profil) | 2 | 19 | | |
| PA-GLAXNBDW3M19-AL (profile, profil) | 3 | 19 | | |
| PA-OSMLGLAX3M-00 (cover, profilverkleidung) | 3 | – | plastic, kunststoff | frosted, milchig weiß |
| PA-OSTRGLAX3M-00 (cover, profilverkleidung) | | | | transparent, transparent |

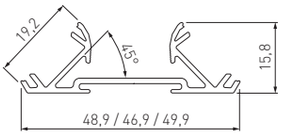


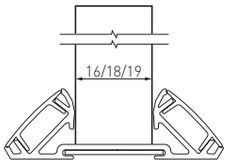

## GLAX EDGE PROFILE – SINGLE-SIDED, NARROW

GLAX MINI EINLASSPROFIL MIT MANSCHETTE

NEW
NEUHEIT

| | m | | |
|---|---|---|---|
| PA-GLAXMNBJW3M-AL (profile, profil) | 3 | aluminium, alu | silver, silbern |
| PA-OSMLGLAXM3M-00 (cover, profilverkleidung) | 3 | plastic, kunststoff | frosted, milchig weiß |
| PA-OSTRGLAXM3M-00 (cover, profilverkleidung) | | | transparent, transparent |

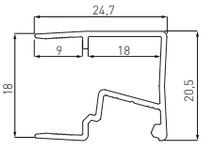


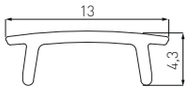


## GLAX EDGE PROFILE – DOUBLE-SIDED, NARROW

GLAX WINKELAUFTREIBPROFIL, SCHMAL, DOPPELSEITIG

NEW
NEUHEIT

| | m | | |
|---|---|---|---|
| PA-GLAXMNBDW3M-AL (profile, profil) | 3 | aluminium, alu | silver, silbern |
| PA-OSMLGLAXM3M-00 (cover, profilverkleidung) | 3 | plastic, kunststoff | frosted, milchig weiß |
| PA-OSTRGLAXM3M-00 (cover, profilverkleidung) | | | transparent, transparent |

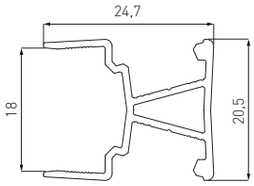


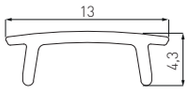

## ARRANGE INTERIOR LIGHTING WITH STYLE

## GLAX – EINE SERIE ELEGANTER SCHIENEN FÜR LED-LEISTEN

**Glax, functional aluminum profiles for LED strips.**
Aluminum profiles are a practical, and elegant solution, for creating illumination to enhance your home decoration, using LED strips. The profiles give a possibility to create amazing lighting effects, additionally protecting the LED strip from damage and dirt. Variety of shapes, enables to install LED lights in the most inaccessible places, allowing to create the most creative lighting arrangements.

**Mit Licht im guten Stil spielen**
Diese funktionale Schiene ermöglicht interessante Lichteffekte und schützt die LED-Leiste gegen Beschädigung und Verschmutzung. Mit differenten Profilformen können viele Ausstattungsvariationen erzielt werden, damit die Beleuchtung sogar an schwer zugänglichen Plätzen installiert werden kann.

This publication has been prepared by GTV Poland. Constantly improving its products so as to follow market and legal requirements, GTV Poland reserves the right to introduce changes in the presented product range. The present publication does not constitute an offer within the meaning of the Civil Code. The real products can differ from the example photographs and drawings in the publication. GTV Poland reserves the right to make changes and printing errors.

Dieser Produktkatalog wurde von GTV Poland vorbereitet. Wegen der standigen Entwicklung unseres Sortiments zum Zwecke seiner Anpassung an die Markt- und Rechtsanforderungen behalt GTV Poland sich das Recht vor, das im Katalog dargestellte Sortiment zu andern. Der Katalog stellt kein Angebot im Sinne des polnischen Zivilgesetzbuches dar. Die tatsachlichen Produkte konnen von den im Katalog enthaltenen Fotos und Zeichnungen abweichen. GTV Poland behalt sich das Recht auf Anderungen und Druckfehler vor.